CRYSTAL TOURNIKET.

DEN HELGLASADE KARUSELLDÖRREN

Få ut det mesta av din upplevelse i den här broschyren och för musen över ord och bilder för att få djupare insikter och inspiration. (endast pdf-version)

ÖVERSIKT

Vid första anblick är Crystal Tourniket ett iögonfallande mästerverk som kräver uppmärksamhet. Dess eleganta och moderna design, tillsammans med dess glaskonstruktion, är ett sant bevis på frasen "less is more".

Denna karuselldörr är det perfekta tillägget till alla byggnader som vill göra ett djärvt intryck samtidigt som det ger gästerna en välkomnande entré.

STILIG TRANSPARENT DESIGN

Crystal Tourniket är designad med skönhet och funktionalitet i åtanke. Dess glaskonstruktion skapar en oavbruten utsikt, vilket gör att gästerna kan känna sig välkomna och bekväma innan de ens kliver in i byggnaden. Dörrens cirkulära design bidrar till dess visuella tilltalande och gör att den sticker ut från traditionella dörrar.

Denna statement-dörr är anpassningsbar för att passa alla byggnaders specifika behov. Den kan utformas med olika glasalternativ, inklusive tonat eller frostat glas, för att passa byggnadens estetik. Dörrens diameter kan justeras för att passa byggnadens gångtrafik, vilket gör den till ett effektivt och praktiskt val.

Crystal Tourniket kommer som tre- och fyrvingad. Den trevingade versionen ger ett rymligt fack för ökad komfort medan den fyrvingade versionen erbjuder en bredare dagöppning och effektiv passage i två riktningar samtidigt. Båda versionernas dörrblad kan fällas ihop för att skapa en bred utrymningsväg under nödsituationer.

SÄKERHET OCH TRYGGHET

Crystal Tourniket är inte bara visuellt fantastisk; den prioriterar också säkerhet och trygghet. Säkerhetssensorer i dörrbladen och i karmen minimerar stötar och säkerställer användarskydd.

Vi erbjuder följande ytterligare säkerhetsåtgärder:

- BoonAssist: PPS - ett hjälpsystem som hjälper användaren under tryckning (energiassisterad), positionerar automatiskt till viloläget (positionering), och begränsar hastigheten under tryckning (hastighetskontroll).
- Tillgänglighetsknappar (möjlggör b.la lågfart)
- Kontrastmarkeringar med säkerhetsikoner på dörrbladen och böjda väggar
- Sensorer med laserteknik
- Blockeringsdetektering
- Nödstopp och/eller öppnaknappar

Den främre entrén till en offentlig byggnad, så som ett hotell, kontorsbyggnad, bostadshus eller statlig byggnad, bör också innehålla säkerhetsalternativ. Oavsett om en oinbjuden besökare är utanför dörren eller om anläggningschefen låser för natten, ger säkerhetsalternativen för karuselldörrar ett extra lager av skydd.

Vi erbjuder följande ytterligare säkerhetsåtgärder:

- Manuell låsning
- Manuella yttre/inre nattstängningsdörrar (nattlåsning)
- Säkerhetslåsning för omedelbar åtgärd
- Alternativ för åtkomstkontroll med t.ex. passersystem

UTRYMNINGSVÄG

Utrymningsvägen är en av huvudfrågorna när man överväger en byggnads huvudentré. Crystal Tourniket levereras som standard med en fasta dörrblad men kan förses med hopfällbara/vikbara dörrblad med både tre och fyra dörrblad.

Om den är utrustad med en hopfällbara dörrblad kan Crystal Tourniket användas som en utrymningsväg. Dörrbladen låses upp i nödfall och kan snabbt och enkelt fällas ihop för att skapa en tydlig, öppen passage som utrymningsväg, för rökutsläpp eller entré för räddningspersonal som ambulans och brandbekämpningspersonal. Krav på utrymningsvägar är föremål för lokala bestämmelser.

NYCKELFUNKTIONER

- Tre- eller fyra-vingad konfiguration
- Fasta eller vikbara dörrblad
- Manuell, halvautomatisk eller helautomatisk drift
- Skräddarsydda urval av dimensioner
- BoonAssist: Lågenergihjälp med positionering
- Transparent, genomskinlig design

VIKTIGASTE FÖRDELARNA

- Klarar låga till måttliga passageflöden
- Minimal profilstorlek skapar ett viktlöst intryck
- Automatisk drift för beröringsfri inträde
- Hållbar och energisnål
- En ingång fri från drag (Minskad luftinfiltration)
- Bra avkastning på investeringen "ROI"

FÖRESLAGNA SEGMENT

- Kontorsfastigheter
- Statliga myndigheter
- Detaljhandeln
- Restauranger
- Hotell

SAVE ENERGY.

EN HÅLLBAR LÖSNING

Karuselldörrar är energieffektiva och separerar luftkonditionerad inneluft från utomhusluft för att förhindra drag, damm och buller. Detta minskar energiförbrukning, kostnader och koldioxidavtryck.

På Boon Edam är vi stolta över vad vi har uppnått under de senaste 150 åren. Vi tror starkt på att bygga en hållbar framtid och bevara jorden för framtida generationer. Vi strävar ständigt efter att förbättra våra tillverkningsprocesser och använder återvunnet eller återvinningsbart material där det är möjligt - detta är en del av vårt DNA. Produktion med minimal påverkan på miljön är en prioritet för oss. Vi har till exempel minskat andelen råvaror för att minska vårt koldioxidavtryck. Mer detaljerad information om var och en av våra produkter kan användas för LEED-certifieringsprocesser - prata med din entrésexpert för hela historien.

ENERGIBESPARANDE Kalkylator

Generellt sett strömmar luft in och ut ur en byggnad på grund av skillnader i lufttryck och luftfuktighet med den så kallade skorstenseffekten. På vintern stiger uppvärmd luft mot toppen av en byggnad och så länge det finns några öppningar på bottenvåningen rusar kall luft in för att ersätta den uppvärmda luften. Motsatsen händer på sommaren med den kalla luften som strömmar ut genom ytterdörrarna. Dessutom strömmar luft genom byggnaden när dörrar, ventiler eller fönster är öppna; detta är känt som korsdrag. Regelbunden gång genom vanliga dörrar kan resultera i massiva luftläckage, vilket kräver mer energi för att upprätthålla inneklimatet.

I nära samarbete med University of Delft, ett av de ledande tekniska universiteten i Nederländerna, har Boon Edam utvecklat en programvara som kan använda byggnadsspecifik data för att bestämma energin som sparas av karuselldörrar jämfört med slag- eller skjutdörrar.

ARBETSPRINCIP - ROTATIONSLÄGE

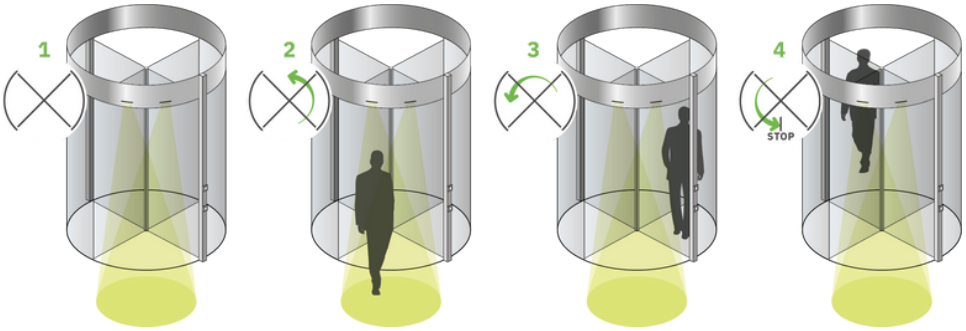

ARBETSPRINCIP - UTRYMNINGSFUNKTION

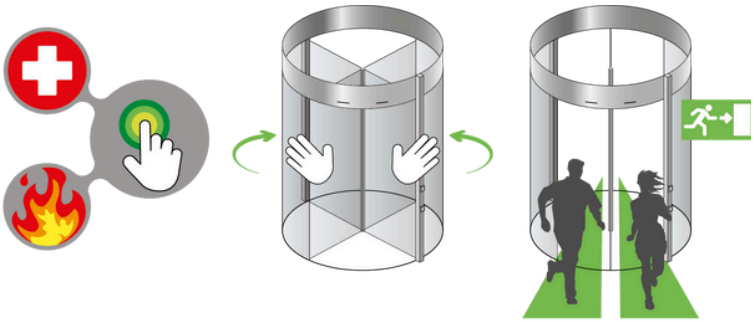

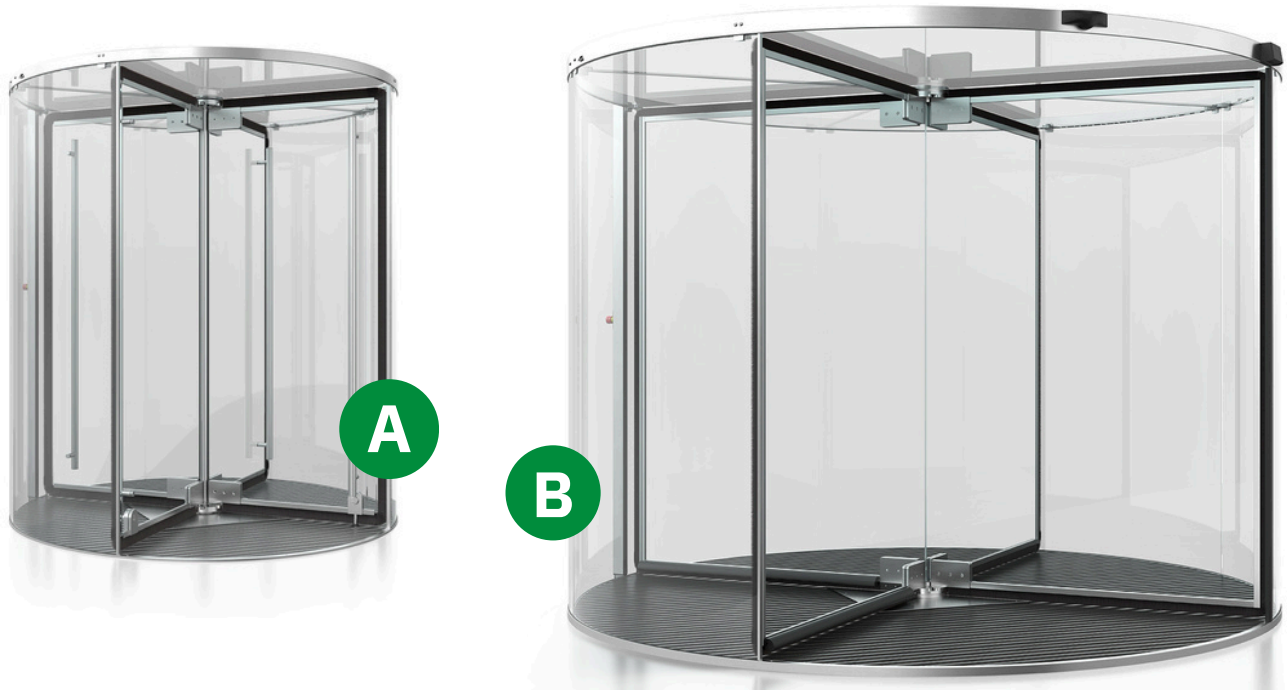

A: Fyrvingad halvautomatisk modell | B: Fyrvingad helautomatisk modell

MÅTT

Från dörrens diameter till höjd och olika fysiska mått, finjusterar vi varje detalj för att skapa din önskade form som kompletterar och anpassar sig till omgivningens byggnadselement och läge. Uppnå en flytande och harmonisk estetik som är unik.

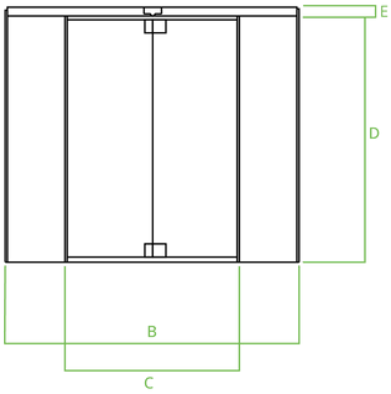

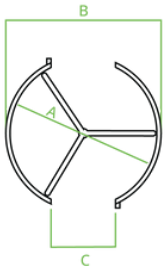

Trevingad

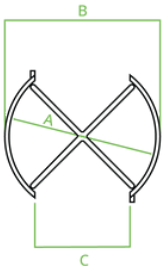

Fyrvingad

A Invändig diameter (mm)	Antal dörrblad	Max personer per segment	Teoretisk kapacitet /minut*	Användartyp		Möjlig utrymningsväg **	**B** Installations bredd (mm)	**C** Halsöppning (mm)	**D** Invändig höjd (mm)	**E** Tjocklek glastak (mm)
1600	3	1	2x22				1650	719	2100-3000	18
1600	4	1	2x26				1650	1069	2100-3000	18
1800	3	1	2x22				1850	819	2100-3000	18
1800	4	1	2x26				1850	1211	2100-3000	18
2000	3	1	2x22				2050	919	2100-3000	18
2000	4	1	2x26				2050	1352	2100-3000	18
2200	3	1	2x20			•	2250	1019	2100-3000	18
2200	4	1	2x26			•	2250	1494	2100-3000	18
2400	3	1	2x18			•	2450	1119	2100-3000	18
2400	4	1	2x24			•	2450	1635	2100-3000	18
2600	3	2	2x33			•	2650	1219	2100-3000	18
2600	4	1	2x22			•	2650	1777	2100-3000	18
2800	3	2	2x31			•	2850	1319	2100-3000	18
2800	4	1	2x20			•	2850	1918	2100-3000	18
3000	3	2	2x29			•	3050	1419	2100-3000	18
3000	4	2	2x38			•	3050	2060	2100-3000	18

* Kapacitetssiffrorna är teoretiska och baserade på max. antal personer per segment i ett kontinuerligt flöde.
** Endast med tillvalet hopfällbara dörrblad. Kraven är föremål för lokala bestämmelser.

SÅ MYCKET MER

Crystal Tourniket erbjuder många sätt att finjusteras för att perfekt passa ditt projekt. Tabellen ovan är bara en översikt över vad som är möjligt med denna flexibla karuselldörr. Prata med din entrésexpert för att få veta mer om att sätta din stämpel på din Crystal Tourniket.

Utformningen av en byggnads entré är avgörande för att skapa ett minnesvärt första intryck. På Boon Edam samarbetar vi med arkitekter och entreprenörer för att hjälpa dem att göra optimala val som ligger i linje med varje projekts unika specifikationer. Med Crystal Tourniket karuselldörr kan du anpassa din entré för att passa dina specifika mål.

SÄTT DIN STÄMPEL PÅ DEN

Crystal Tourniket kan ytbehandlas i helt klart glas, men färgat glas finns också. Med en mängd olika tillgängliga alternativ kan vi samarbeta med dig för att säkerställa att Crystal Tourniket karuselldörr i helglas uppfyller alla dina krav. Välj tre eller fyra vingar beroende på antalet besökare du förväntar dig dagligen och om de tar med en portfölj eller stort bagage.

Våra standardspecifika produkter finns i olika höjder, bredder, olika höjd på takskärm, vilket ger flexibilitet för att möta olika design-, säkerhets- och säkerhetsbehov. Om dina krav sträcker sig utöver de tillgängliga alternativen kommer våra erfarna entréexpter och ingenjörer att samarbeta med dig för att skapa en säker och hållbar entré just för dig.

OBS: Flera alternativa kombinationer kan påverka genomströmnings-kapaciteten och integrationen med byggnadens struktur. Därför rekommenderar vi att du diskuterar dina behov med en entréexpert från Boon Edam.

Du kan välja alternativ i något av dessa områden:

KAPACITET
- Diameter (mm)
- Antal dörrblad
- Manuell / halvautomatisk / helautomatisk

SÄKERHET
- BoonAssist
- Brandlarmsanslutning
- Ytterligare nödstoppsknapp
- Nödöppningsknapp
- Tillgänglighetsknapp (tryck-till-långsam-fart-knapp)
- Kontrastmarkeringar
- Hopfällbara dörrblad för utrymning

ESTETIK
- Material / ytskikt (glas och rostfritt stål)
- Lackering / ytbehandling (pulverlackering eller anodiserad)
- Glasdekaler och/eller annan profilering
- Placering (centrerad i fasad, inomhus / utomhus)

SKYDD
- Säkerhetslåsning
- Passage med passerkontroll/kortläsare

TEKNOLOGI
- Extern kontrollpanel
- En rad konfigurerbara I/O-kontakter för systemintegration

BEKVÄMLIGHET
- BoonAssist
- Drivenhet med push-and-go eller sensoraktivering
- Luftridå
- Skrapmatta
- Ingjutningsring

SERVICE OCH UNDERHÅLL
- Serviceavtal och underhåll
- Teknisk support och reservdelar
- Ombyggnad och uppgradering av befintliga karuselldörrar
- Användarutbildning

SERVICE OCH UNDERHÅLL

Med miljontals besökare som passerar en entré varje dag är stabil och pålitlig drift avgörande. Regelbunden service och underhåll kan förhindra oväntade maskinfel. Våra service- och underhållsteam över hela världen har erfarenhet av de effekter de lokala förhållandena har på slitaget på dina entrélösningar och kan erbjuda specialiserade service- och underhållsavtal som perfekt motsvarar dessa förhållanden.

Genom att anställa våra egna fullt utbildade och dedikerade service- och underhållsexperter investerar vi kontinuerligt i våra interna tekniker och ingenjörer. Detta säkerställer att du får bästa möjliga service, med minimala produktstopp och naturligtvis en bibehållen högkvalitativ entréinvestering.

RETROFITS OCH UPPGRADERINGAR

Även om vi är helt övertygade om livslängden på alla våra produkter, förstår vi också att dina egna önskemål och behov kan förändras över tiden. Med nyare teknologier, behovet av att följa nya regler och förordningar, eller till och med bara för att ge din byggnad ett nytt liv, förstår vi att det är viktigt att ha flexibiliteten och resurserna tillgängliga för att säkerställa att din byggnadsentréer alltid uppfyller inte bara dina behov men också din personal och dina besökares behov.

Det är därför vi är stolta över att kunna erbjuda en rad uppgraderings- och renoveringstjänster, alla utformade för att hålla din entré uppdaterad och utrustad för att klara vardagen.

EFTERLEVANDE

Boon Edam-entréer är pålitliga lösningar som gör det möjligt för organisationer att uppfylla efterlevnadsföreskrifter relaterade till begränsning av tillträde till områden i en byggnad. Vi tar efterlevnad och säkerhet på största allvar och säkerställer att våra produkter tillverkas, installeras och underhålls för att hålla jämna steg med de strikta kriterier som krävs i alla våra länder. Vi förbättrar hela tiden och är engagerade i att se till att våra produkter är kompatibla och certifierade.

Crystal Tourniket uppfyller följande europeiska standarder:

- Maskindirektiv 2006/42/EG
- EMC-direktiv 2014/30/EG
- RoHS-direktivet 2011/65/EU
- EN16005 - Säkerhet vid användning av maskindrivna dörrar

GLOBAL **NÄRVARO.**

Vi har varit verksamma i 150 år och tillverkar väldesignade entrélösningar av premiumkvalité i egna fabriker i Nederländerna, USA och Kina. Vi kan med säkerhet säga att vi täcker världens alla hörn med dotterbolag i stora städer över hela världen. Dessutom är vår globala exportavdelning inte bara leverantör till våra distributörer, utan kan också erbjuda direktförsäljning och service inom varje affärsområde. Detta breda nätverk gör det möjligt för oss att få en stark global närvaro samt ett personligt grepp om lokala marknader och deras unika krav på entrélösningar.

Kontakta din Boon Edam-expert på
www.boonedam.se/kontakt

Boon Edam Sweden AB
T +46 (0) 8 753 60 30
E se.info@boonedam.com
W www.boonedam.se

V4-2504

BOON EDAM
YOUR **ENTRY** EXPERTS.