CIRCLESLIDE.

SAS D'ENTRÉE CIRCULAIRE AVEC PORTES COULISSANTES CINTRÉES POUR UN PASSAGE ÉLÉGANT ET SPACIEUX

VUE D'ENSEMBLE

Pour les personnes qui apprécient l'élégance circulaire d'une porte tournante, tout en souhaitant garantir l'accès aux personnes à mobilité réduite lorsque l'espace disponible dans l'entrée est limité, la Circleslide, équipée de portes coulissantes automatiques cintrées, constitue une solution idéale.

La Circleslide se compose de deux ensembles de portes coulissantes cintrées et associe une esthétique raffinée à une capacité élevée ainsi qu'à la fluidité de passage propre à un système de portes coulissantes. Grâce à sa forme courbe, la Circleslide offre, pour une même largeur d'installation, une largeur de passage libre plus importante qu'une porte coulissante droite standard. Il en résulte une capacité de passage accrue, même dans des zones d'entrée compactes.

FLEXIBLE ET FACILE À UTILISER

La Circleslide est bien plus qu'une simple porte coulissante automatique. Ce concept de sas circulaire associe esthétique, confort et gestion contrôlée du flux de passage dans une solution d'entrée intégrée.

Dans la configuration standard, les deux ensembles de portes s'ouvrent automatiquement et indépendamment l'un de l'autre. Selon la situation d'utilisation, le fonctionnement peut être adapté au flux de passage souhaité et à la régulation climatique du bâtiment.

Les modes de fonctionnement disponibles comprennent notamment :

- Mode interlock (ouverture séquentielle pour un passage contrôlé)
- Ouverture simultanée des deux ensembles de portes lors des périodes de forte affluence

Le système d'entraînement intégré garantit un fonctionnement silencieux et fiable, tout au long de l'année.

SÉCURITÉ ET PROTECTION

Une entrée sécurisée comporte deux dimensions : la protection du bâtiment et la sécurité des utilisateurs. La Circleslide est conforme aux normes de sécurité applicables et est équipée de capteurs qui détectent avec précision les utilisateurs et les objets, afin d'éviter tout contact physique.

Le fonctionnement de la porte peut être adapté à la situation d'utilisation et convient à différents groupes d'utilisateurs, notamment les enfants, les personnes âgées et les personnes en situation de handicap.

Pour les sites où des dispositifs de sécurité supplémentaires sont souhaités, la Circleslide peut être équipée d'options de sécurité additionnelles, telles que :

- Boutons d'arrêt d'urgence et/ou d'ouverture d'urgence
- Alimentation électrique de secours
- Boutons d'accessibilité
- Marquages de sécurité contrastés sur les vantaux de porte et les parois cintrées
- Capteurs à technologie laser

L'entrée principale d'un bâtiment de bureaux, résidentiel ou public nécessite souvent une fermeture contrôlée, en particulier en dehors des heures d'ouverture habituelles. La Circleslide soutient la stratégie de contrôle d'accès de votre bâtiment grâce à des fonctions qui permettent une gestion opérationnelle et limitent l'accès non autorisé lorsque cela est nécessaire.

Des options telles que le verrouillage nocturne et des dispositifs anti-effraction contribuent à la protection du bâtiment lorsqu'il est inoccupé, tout en garantissant pendant la journée un flux de passage fluide et libre.

Options de sécurité :

- Pack de sécurité anti-effraction RC2 ou RC3
- Verrouillage automatique
- Options de contrôle d'accès

VOIE D'ÉVACUATION

La Circleslide peut être utilisée comme voie d'évacuation en cas d'urgence. Les deux ensembles de portes sont équipés d'une alimentation électrique de secours, ce qui permet à la porte de continuer à fonctionner même en cas de coupure de courant. Lorsque la porte est raccordée, par exemple, à un système de détection incendie, les ensembles de portes s'ouvrent automatiquement et créent un passage sans obstacle.

Une Circleslide équipée d'une fonction interlock ne peut pas être utilisée comme voie d'évacuation. Dans ce cas, des portes de secours séparées doivent être prévues à côté de la Circleslide.

CAPACITÉ ET FLUX DE PASSAGE

Grâce à une largeur de passage libre plus importante pour une même largeur d'installation, la Circleslide offre davantage d'espace de passage qu'une porte tournante. Cela permet à un plus grand nombre de visiteurs de passer confortablement dans un même espace architectural.

En mode interlock, les ensembles de portes s'ouvrent successivement. Cela limite l'échange d'air entre l'intérieur et l'extérieur, mais réduit le flux de passage maximal par rapport à une ouverture simultanée. Lors des périodes de forte affluence, les deux ensembles de portes peuvent s'ouvrir simultanément afin d'augmenter la capacité.

CARACTÉRISTIQUES PRINCIPALES

- Deux ensembles de portes coulissantes automatiques
- Commande automatique
- Mode interlock
- Large choix de dimensions et de finitions

AVANTAGES PRINCIPAUX

- Large passage pour une largeur d'installation limitée
- Capacité de passage élevée
- Facile à utiliser
- Fonctionnement silencieux et fluide
- Échange d'air limité grâce à l'effet de sas
- Configuration largement personnalisable

APPLICATIONS COURANTES

- Immeubles de bureaux
- Bâtiments publics
- Commerces de détail (retail)
- Établissements de soins

PRINCIPE DE FONCTIONNEMENT - MODE PORTE COULISSANTE (FONCTION SAS)

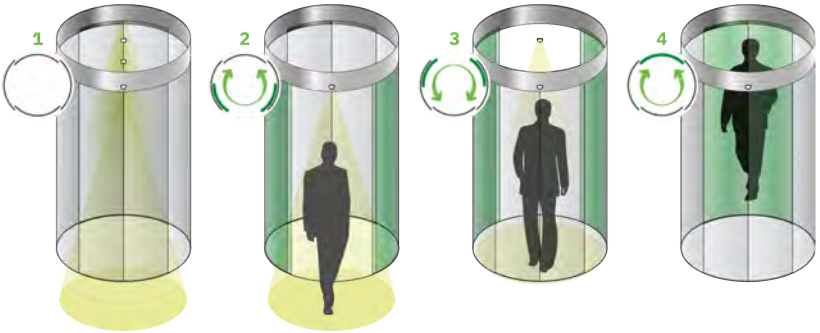

PRINCIPE DE FONCTIONNEMENT - MODE OUVERTURE PERMANENTE

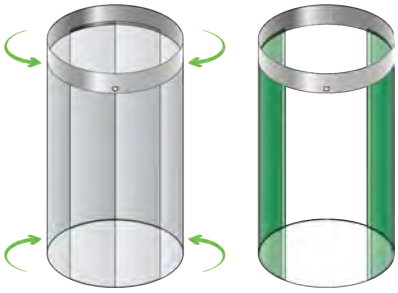

DIMENSIONS

Du diamètre à la hauteur, en passant par les finitions : chaque détail est soigneusement étudié afin de créer une entrée qui s'intègre parfaitement à la fonctionnalité et à l'esthétique de votre bâtiment.

Il en résulte une conception d'entrée en parfaite adéquation avec l'identité et l'application de votre bâtiment.

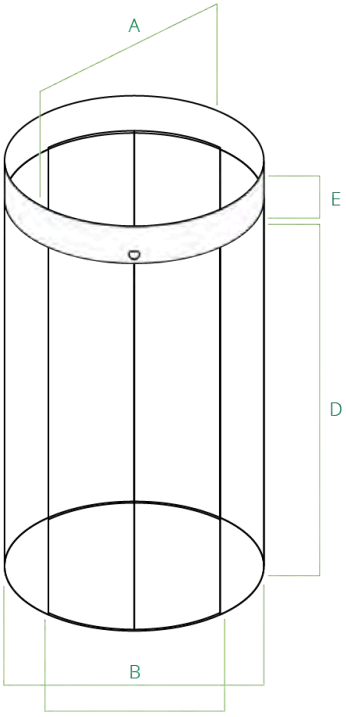

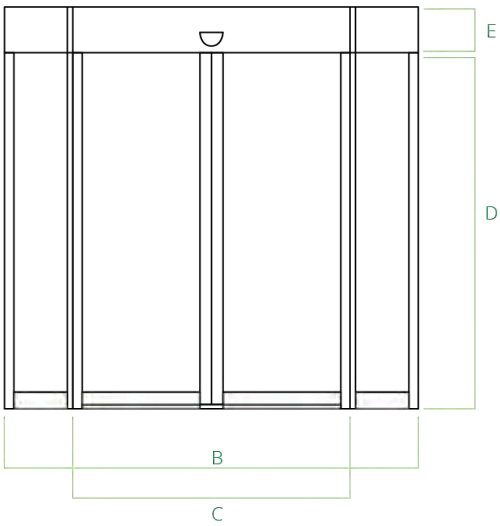

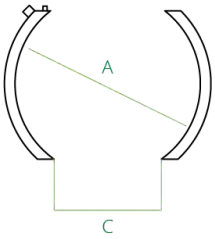

A Diamètre intérieur (mm)	Nombre de vantaux	Nombre maximal de personnes dans la porte	Capacité théorique par minute*	Type d'utilisateur	Issue de secours**	**B** Largeur d'installation (mm)	**C** Ouverture de passage (mm)	**D** Hauteur sous bandeau (mm)	**E** Hauteur du bandeau (mm)
1800	2x2	3	10			1877	1029	2200-2600	300-600
2000	2x2	4	11		•	2077	1172	2200-2600	300-600
2200	2x2	5	12		•	2277	1314	2200-2600	300-600
2400	2x2	6	19		•	2477	1457	2200-2600	300-600
2600	2x2	7	20		•	2677	1599	2200-2600	300-600
2800	2x2	8	21		•	2877	1741	2200-2600	300-600
3000	2x2	9	21		•	3077	1883	2200-2600	300-600
3200	2x2	10	22		•	3277	1343	2200-2600	300-600
3400	2x2	12	27		•	3477	1443	2200-2600	300-600
3600	2x2	13	27		•	3677	1543	2200-2600	300-600
3800	2x2	15	28		•	3877	1643	2200-2600	300-600

* La capacité maximale par minute est théorique et se base sur le mode interlock ainsi que sur le nombre maximal de personnes dans un flux de passage continu.
** Les exigences dépendent de la réglementation locale.

AUTRES POSSIBILITÉS

La Circleslide peut être configurée dans une large mesure et adaptée à votre projet. Le tableau ci-dessus présente une sélection des options disponibles.

Vous souhaitez savoir quelle exécution correspond le mieux à votre bâtiment et à votre situation d'utilisation ? Dans ce cas, contactez votre Boon Edam Entry Expert.

La conception de l'entrée d'un bâtiment est essentielle pour créer une première impression mémorable. Chez Boon Edam, nous collaborons avec les architectes et les entrepreneurs afin de les aider à faire des choix optimaux, en adéquation avec les spécifications uniques de chaque projet. Avec la Circleslide, vous pouvez adapter votre entrée à vos exigences spécifiques.

AJOUTEZ VOTRE TOUCHE PERSONNELLE

La Circleslide est disponible dans une large gamme de finitions et de couleurs. De l'aluminium thermolaqué dans différentes teintes RAL, aux finitions bois pour une apparence classique, en passant par l'acier inoxydable brossé ou poli brillant pour un style moderne. Il existe toujours une exécution qui s'intègre parfaitement à l'architecture de votre bâtiment.

La Circleslide est disponible en différents diamètres et hauteurs, avec plusieurs hauteurs de couronne et hauteurs de passage libre. Dans de nombreux cas, il est ainsi possible de répondre à des exigences de conception spécifiques dans le cadre des configurations standard. Si votre projet dépasse les configurations standard, nos Entry Experts se feront un plaisir de développer une solution sur mesure, sûre, durable et parfaitement adaptée à votre bâtiment.

REMARQUE: Certaines combinaisons d'options peuvent avoir une influence sur la capacité de passage et sur l'intégration dans la structure du bâtiment. Nous vous recommandons dès lors de discuter de vos besoins avec un Entry Expert de Boon Edam.

Vous pouvez choisir parmi les catégories suivantes :

DÉBIT

- Diamètre

SÉCURITÉ

- Connexion alarme incendie
- Bouton d'ouverture d'urgence
- Autocollants contrastés sur parois courbes
- Capteurs de sécurité supplémentaires

ESTHÉTIQUE

- Hauteur de bandeau
- Hauteur sous bandeau
- Matériau / finition (acier inoxydable, laiton ou aluminium)
- Revêtement / traitement de surface (thermolaquage, Analok ou anodisé)
- Autocollants sur verre et / ou marquage
- Type de verre
- Finition du revêtement du bandeau
- Position (poteau central / intérieur / extérieur)

SÛRETÉ

- Pack anti-effraction (RC2 ou RC3)
- Verrouillage automatique des portes
- Entrée de nuit sécurisée, accès après autorisation
- Possibilité de contrôle d'accès
- Différentes options de verre (P2A ou P5A)

TECHNOLOGIE

- Panneau de commande externe
- Tableau de contacts E/S configurables pour l'intégration au BMS*

CONFORT

- Éclairage LED
- Rideau d'air
- Tapis de sol
- Cadre à tapis
- Habillage extérieur préparé pour l'étanchéité.

SERVICE ET MAINTENANCE

- Contrats de service et maintenance
- Support technique et pièces détachées
- Rénovation et mise à niveau des portes existantes
- Formation opérationnelle

SERVICE ET MAINTENANCE

Lorsqu'une solution d'entrée est utilisée quotidiennement par des centaines, voire des milliers de visiteurs, un fonctionnement fiable est essentiel. Des services et une maintenance réguliers permettent de détecter l'usure à temps et d'éviter les pannes imprévues.

Les équipes de service et maintenance de Boon Edam disposent d'une expérience mondiale concernant l'influence des conditions locales sur les portes coulissantes et autres solutions d'entrée. Sur cette base, nous proposons des contrats de service et de maintenance adaptés à votre situation, afin de garantir une continuité d'exploitation maximale et un minimum d'interruptions.

MODERNISATION ET MISES À NIVEAU

Les bâtiments sont conçus pour durer des décennies - nos solutions d'entrée également. Toutefois, les exigences et les attentes évoluent avec le temps, par exemple en raison de nouvelles réglementations, d'innovations technologiques ou d'exigences plus strictes en matière de durabilité, de sécurité et de sûreté. Un changement d'affectation du bâtiment ou une utilisation plus intensive peuvent également imposer de nouvelles exigences à l'entrée.

C'est pourquoi Boon Edam propose différents packs de modernisation et de mise à niveau. Ceux-ci permettent d'adapter votre solution d'entrée aux normes et directives actuelles, ainsi qu'à l'évolution des situations d'utilisation. Les packs comprennent des améliorations technologiques et des extensions qui peuvent être appliquées séparément ou en combinaison. Vous prolongez ainsi la durée de vie de votre entrée tout en garantissant des performances optimales, conformément aux exigences d'aujourd'hui et de demain.

CONFORMITÉ

Chez Boon Edam, la sécurité, la qualité et la conformité à la législation et à la réglementation sont au cœur de nos priorités. Nos solutions d'entrée sont développées, installées et entretenues conformément aux exigences et aux directives en vigueur dans les pays où nous sommes actifs. Nous améliorons continuellement nos produits afin de garantir leur conformité aux normes et certifications applicables.

La Circleslide est conforme aux normes européennes suivantes :

- Directive Machines 2006/42/CE
- Directive CEM 2014/30/UE
- Directive RoHS 2011/65/UE
- EN 16005 – Sécurité d'utilisation des portes automatiques
- EN 1627 - Résistance à l'effraction (exigences et classification)
- EN 356 - Verre (résistance et classification)

UN RAYONNEMENT **INTERNATIONAL.**

Boon Edam fabrique depuis plus de 150 ans des solutions d'entrée de haute qualité aux Pays-Bas, aux États-Unis et en Chine. Grâce à nos filiales et partenaires dans le monde entier, nous accompagnons des projets dans une grande variété de marchés et d'applications.

Dans les pays où Boon Edam ne dispose pas de filiale propre, nous travaillons avec des distributeurs exclusifs ou nous offrons un support direct via notre équipe internationale. Grâce à cette présence mondiale, nous disposons d'une grande expérience des exigences locales, des réglementations et des situations d'utilisation.

Boon Edam Belux BV
T +32 (0) 14 21 67 17
E be.info@boonedam.com
W www.boonedam.com/fr-be

V1-2602

BOON EDAM
YOUR **ENTRY** EXPERTS.